1. Wodomierz śrubowy kołnierzowy DN50 np. "POWOGAZ" MWB-DN50
2. Zasuwa żeliwna klinowa kołnierzowa DN 80 AVK nr kat. 41-080-30
3. Zawór zwrotny płytkowy DN80 "Danfos" typ 802
4. Zwężka żeliwna dwukołnierzowa "HAWLE" DN80/50 nr kat. 8550
5. Łącznik kompensacyjny "Danfo" DN5 typ ZKB
6. Rura połączeniowa z PE 90 jako przejście szczelne (wyposażenie studzienki)
7. Tuleja kołnierzowa z PE Dy/DN 90/80 mm z kołnierzem stalowym galwanizowanym
8. Króciec bosy z rur PE Dy = 90 mm długość ok. 180 mm
   (rzeczywistą długość ustalić w trakcie montażu)
9. Mufa elektrooporowa Dy = 90 mm
10. Podstawa do zasuw Dn 50 AVK nr kat. 3605011
11. Podstawa do zasuw Dn 80 AVK nr kat. 3608011
12. Studzienka wodomierzowa z polimerobetonu owalna o wymiarach
    1200 X 2000 mm z płytą denną grubości 100 mm i płytą górną 200 mm
    z włazem żeliwnym ciężkim stopniami włazowymi i króćcami
    połączeniowymi z PE 90 mm

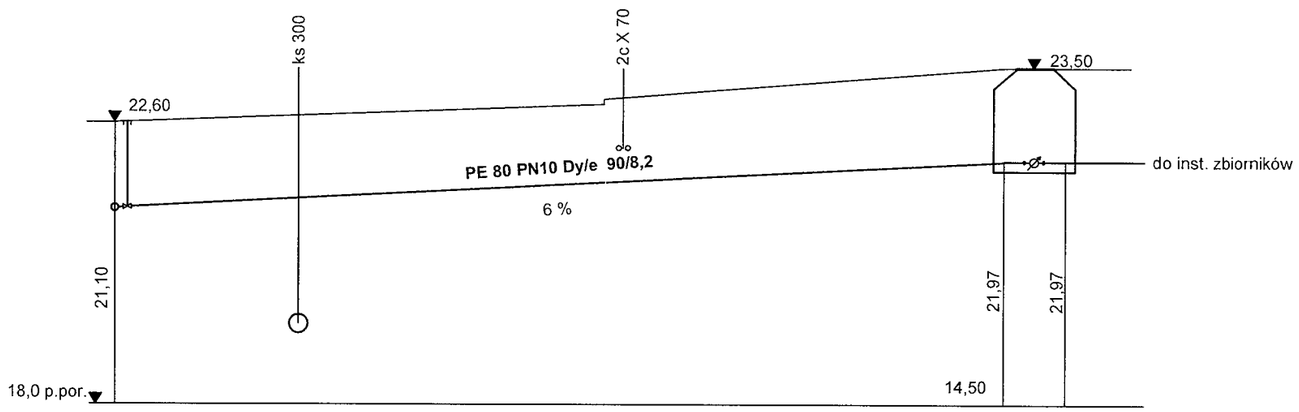

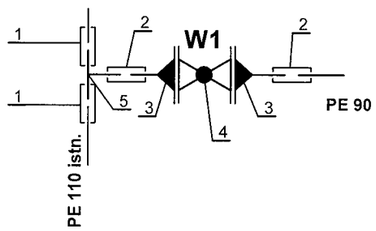

1. Mufa elektrooporowa de = 110 mm
2. Mufa elektrooporowa de = 90 mm
3. Tuleja kołnierzowa Dy/DN 90/80
4. Zasuwa kołnierzowa AVK 20/30 DN 80
   Obudowa zasuwy teleskopowa AVK 04
   DN 80 H = 1100 - 1700 mm
   Skrzynka uliczna do zasuwy AVK 04
   GGG50
5. Trójnik 110/90

ROZWINIĘCIE PRZYŁĄCZA WODY 1:100

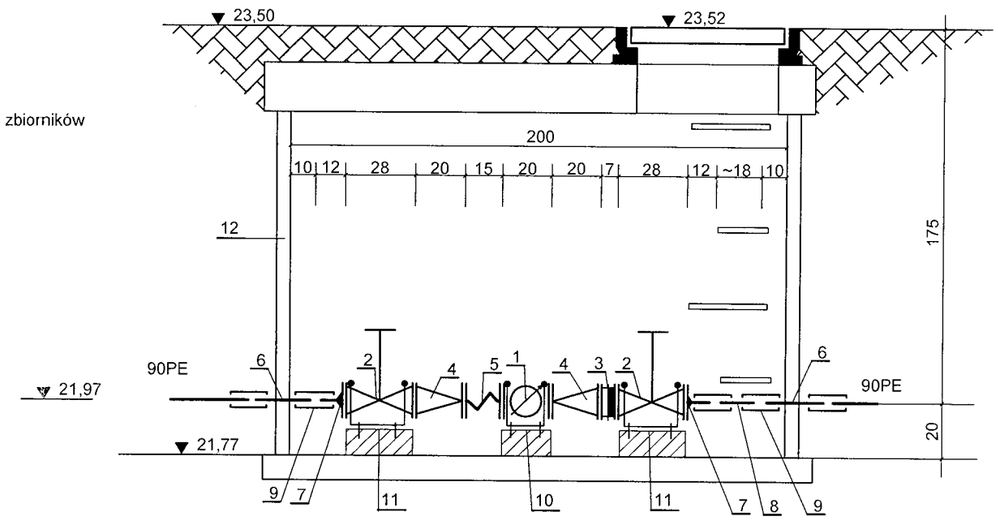

SCHEMAT MONTAŻOWY STUDZIENKI WODOMIERZOWEJ 1:25

PRACOWNIA PROJEKTOWA ATRIUM	OBIEKT ADRES	Parking i zbiorniki przeciwpożarowe Szczecin, ul. Mickiewicza 41, dz. nr 51, obr. 1023	DATA 10.2006
	TREŚĆ RYS.	Instalacje sanitarne	
	FAZA	Projekt budowlany	BRANŻA Inst. sanit.
		IMIĘ I NAZWISKO / PODPIS	
	PROJEKTOWAŁ	techn. Jerzy Pokrywa upr. bud. nr 101/67	RYS. NR 3
	SPRAWDZIŁ	mgr inż. Jerzy Leciej upr. bud. nr 4/Sz/72	